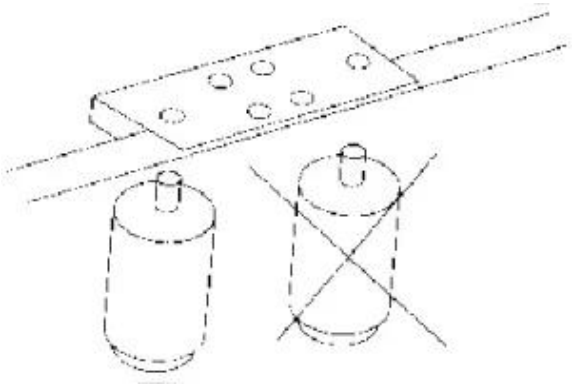

SIA-7/9 Łącznik nóg RM Gastro 00000694

Producent: RM Gastro

Nr referencyjny: 00000694

Cechy produktu

Wymiary (mm): 170x90x20
Waga (kg): 2