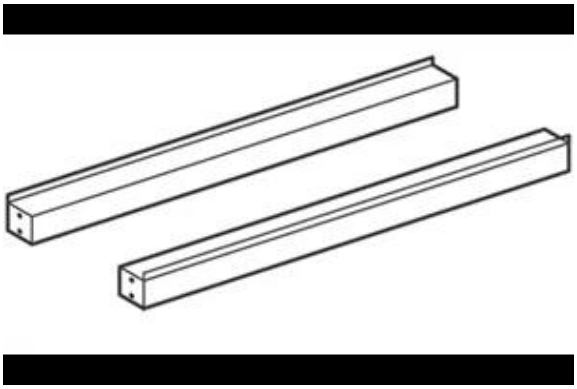

TSP-8 Listwy łączące RM Gastro 00001219

Producent: RM Gastro

Nr referencyjny: 00001219

Cechy produktu

Wymiary (mm): 800x60x60

Waga (kg): 0.6

- 2 Płyty grzejne kwadratowe wykonane z żeliwa uszczelnione ramkami stalowymi.
- 6-pozycyjny przełącznik mocy grzania do każdego pola.
- Lampki kontrolne grzania.
- Wymiary płyt: 300 x 300 mm.